Rivolier
SECURITE DEFENSE

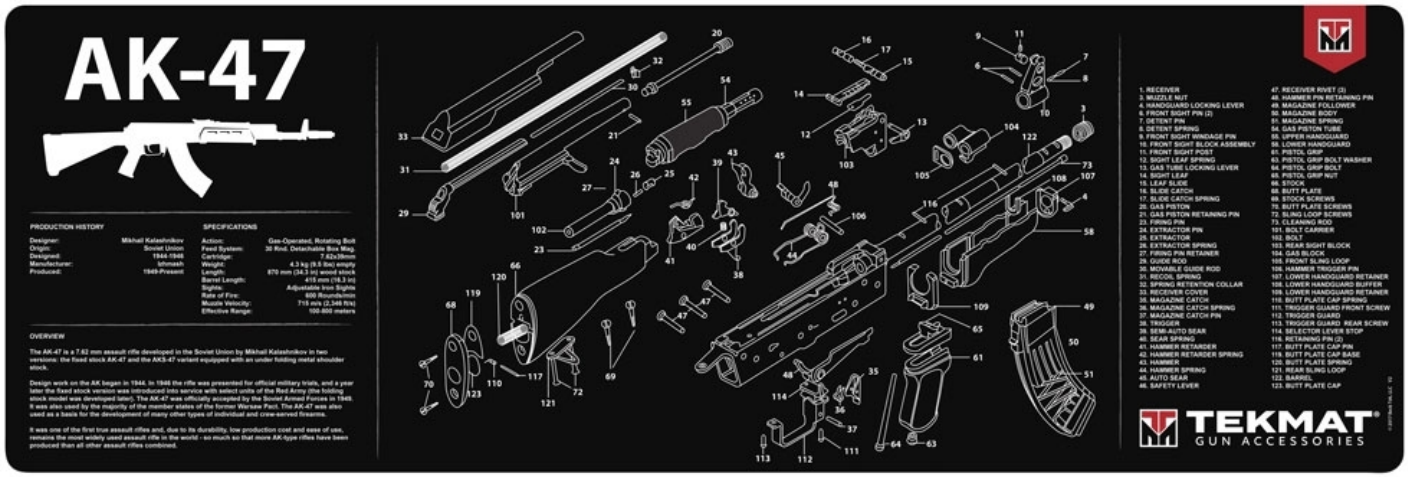

Tapis de démontage Tekmat pour fusil AK-47

Prix constaté : 53,90 € TTC

Marque : **Tekmat**

Réf : TEKR36AK47

Description

Tapis de démontage Tekmat pour fusil AK-47 Le tapis de nettoyage TEKMAT® est issu d'une alliance d'un néoprène de qualité supérieure, de caoutchouc et de tissu ayant pour vocation de protéger au mieux vos surfaces de travail contre tout produits et substances chimiques. Une pellicule souple en fibre thermoplastique est présente sur la surface du tapis de manière à éviter les frottements et donc à protéger votre arme des rayures. Le néoprène utilisé est antidérapant et ultra flexible, permettant au tapis d'être enroulé pour un rangement plus commode. Avec les vues éclatées et la liste des pièces de l'arme, les réparations, le démontage de votre arme à feu ou les nettoyages de bases peuvent être effectués beaucoup plus rapidement. Les dimensions du tapis de nettoyage sont de 30 x 91 cm

Caractéristiques

- Modèle(s) compatibles : AK-47